MOWOTAS
Partner of Industry

FIELDLED II

Lichtstark, unverwüstlich, unauffällig

Standardisierte Anschlüsse und ihre ideale Passform machen die FIELDLED II zur perfekten Maschinenleuchte. Sie wurde für raue Produktionsumgebungen entwickelt – Öl, Wasser, Späne, KSS und Emulsionen können ihr nichts anhaben. Das gefrostete ESG ist durch Verklebung fest mit dem Aluminiumgehäuse verbunden. Die rückseitig aufgespritzte Dichtung stellt die Dichtigkeit zwischen der Leuchte und der Maschinenumhausung sicher. Unverwüstlichkeit in Perfektion.

Die Technik

- Kein Einbrennen von KSS oder Emulsionen auf der Leuchtfläche durch Wärmeabführung über Aluminiumkörper nach hinten
- Flach aufbauende Installation
- Kompakte LED Bestückung innen – extrem leistungsstark
- Schutzart IPX9K
- Light-Forming Technologie

Ihre Vorteile

- Lichtaustritt über gesamte Leuchtenbreite
- Weitstrahlend, homogene Ausleuchtung, flimmerfrei ohne UV- und IR-Anteil
- Keine Ansammlung von Spänen auf und an der Leuchte
- Dauerhafte Lichtausbeute, da kein Einbrennnen von Öl oder KSS in das Glas

Einsatzbereiche

- großvolumige Anlagen und Maschinen
- CNC Maschinen, Werkzeugmaschinen
- Fräsmaschinen, Flachschleifmaschinen

Ausführungen

- 4 Längen verfügbar (300 mm, 560 mm, 810 mm, 1060 mm)
- Befestigung mit M6 Senkkopfschrauben

MOWOTAS GmbH · Am Glockenberg 14 · 86916 Kaufering
Telefon +49 (0)8191 30 55 34 6 · Fax +49 (0) 8191 30 55 34 0 · info@mowotas.com

CNC geeignet 100% CNC approved

24V DC | III | IPX9K | 100 % CNC | ≥85 | 5200K – 5700K | 60.000 h (L80/B10) | M12 | +55 –30 | OPTION | 36 Monate

FIELDLED Einbau, 5200–5700K		Länge (A)	Optik	E_{max}*	Lampenlichtstrom	Leistung	Anschluss
FIELDLED II Einbau		300 mm	120°	1004 lx	2640 lm	~20 W	24V DC
FIELDLED II Einbau		560 mm	120°	1673 lx	4752 lm	~36 W	24V DC
FIELDLED II Einbau		810 mm	120°	2247 lx	7392 lm	~56 W	24V DC
FIELDLED II Einbau		1060 mm	120°	2679 lx	9504 lm	~72 W	24V DC

Netzteile, Dimmboxen und Anschlussmaterial siehe Zubehör
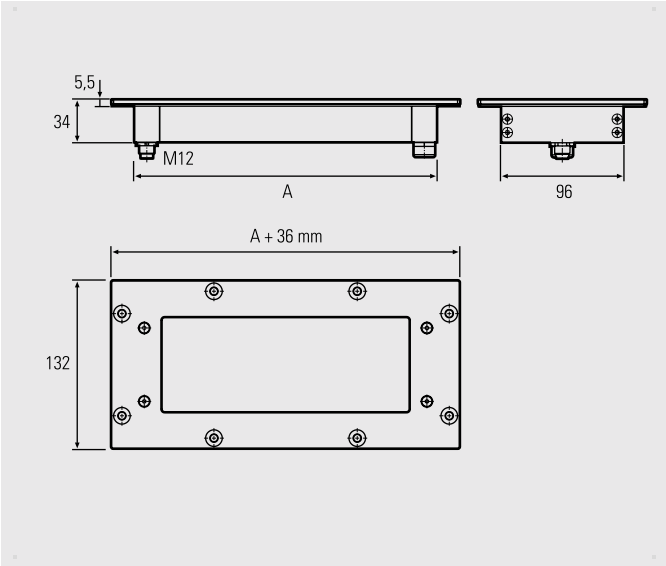
*maximale Beleuchtungsstärke, Messfeld 100 cm x 100 cm bei 100 cm Abstand