MOWOTAS
Partner of Industry

LENSLED II

Elegant, präzise, leistungsstark

Die LENSLED II ist die Lupenleuchte schlechthin. Entwickelt zur stationären Verwendung an Montage- oder Kontrollarbeitsplätzen lässt sich die LED-Leuchte mit Vergrößerungslinse, dank des Aluminium-Federarms, wie gewünscht positionieren. Die äußerst kratzfeste Linse besteht aus Glas und wartet mit einer 1,85-fachen Vergrößerung auf. Die lichtstarke Ausleuchtung des Vergrößerungsbereiches ist schatten- und blendfrei, wobei sich die Lichtstärke über eine stufenlose Dimmung anpassen lässt.

Die Technik

- Aluminium-Federarm, 3D Kopf-Gelenk
- Kopf und Federarm schwenkbar und in Position feststellbar
- Kopf aus Aluminium mit Wärmeabführung nach hinten
- Glaslupe, Ø 160 mm, äußerst kratzfest mit 1,85-facher Vergrößerung (optional als Bikonvex-Linse mit zusätzlich eingelassenem Bifokal Ø 31,5 mm, 8 dpt)

Ihre Vorteile

- Lichtstarke, blend- und flimmerfreie Ausleuchtung
- Stufenlose Dimmung mit Memory Funktion
- Universalnetzteil und Tischklemme im Lieferumfang
- Abdeckung für die Linse
- Optionales Zubehör für vielfältige Befestigungsmöglichkeiten: z.B. Wandhalter oder Halterung für T-Nut Profile

Einsatzbereiche

- Montage- und Kontrollarbeitsplätze, Handarbeitsplätze im Goldschmiede-, Dentallabor-, Uhrmacherbereich.
- Prüfplätze an Maschinen

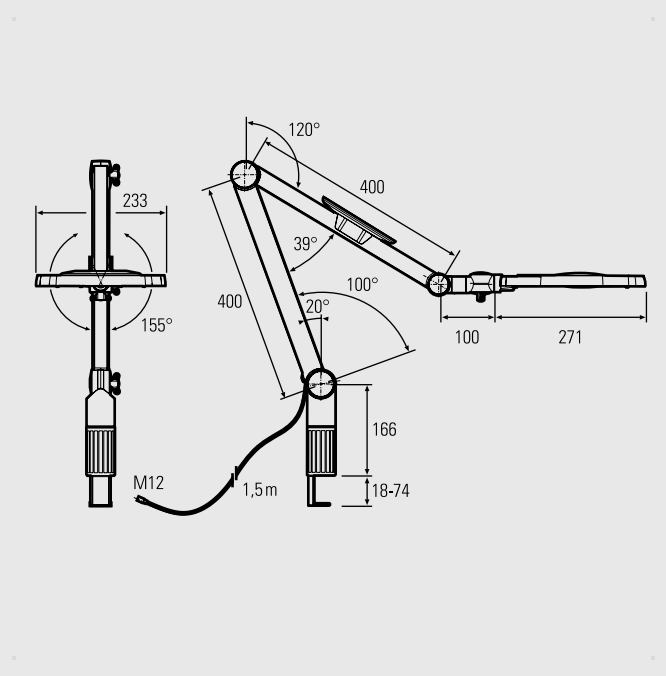

MOWOTAS GmbH · Am Glockenberg 14 · 86916 Kaufering
Telefon +49 (0)8191 30 55 34 6 · Fax +49 (0) 8191 30 55 34 0 · info@mowotas.com

MOWOTAS
Partner of Industry

24V DC | III | IP40 | ≥90 | 5200K – 5700K | 60.000 h (L80/B10) | M12 | 3 m | +40 –10 | 36 Monate | Netzteil 110 V – 240 V AC

LENSLED II Gelenkarm		Länge Arm (A)	Optik	E_{max}*	Lampenlichtstrom	Leistung	Anschluss
LENSLED II, 3,5 dpt., dimmbar		800 mm	120°	7000 lx	1570 lm	~15 W	24V DC**
LENSLED II, 3,5 dpt.+ 8 dpt., dimmbar		800 mm	120°	7000 lx	1570 lm	~15 W	24V DC**

**inklusive Netzteil 110–240 V und Tischklemme

* Maximale Beleuchtungsstärke, 15 cm Abstand

Zubehör	
Gelenkarmleuchte Wandhalterung	
Gelenkarmleuchte Adapter für T-Nut-Profil	
Gelenkarmleuchte Anschraubsockel, Kunststoff inkl. Schrauben	
Gelenkarmleuchte Adapter, Aluminium (für bereits vorhandenes Anschraubmaß 60 x 60 mm auf LED2WORK)	

MOWOTAS GmbH · Am Glockenberg 14 · 86916 Kaufering
Telefon +49 (0)8191 30 55 34 6 · Fax +49 (0) 8191 30 55 34 0 · info@mowotas.com