MOWOTAS
Partner of Industry

TUBELED_70

Temperaturfest, bewährt, vielseitig

Die TUBELED_70 ist die LED-Maschinenleuchte schlechthin. Die Leuchte mit modernster LED-Technik passt exakt in die Halterungen konventioneller Rohrleuchten älterer Werkzeugmaschinen und ermöglicht einen schnellen 1:1 Austausch gegen eine bisherige Ø 70 mm Leuchte. Zwei Optiken und zwei Anschlussvarianten stehen zur Erstausrüstung oder für einen Umbau zur Auswahl. Dank gutem Thermomanagement ist die TUBELED_70 auch für den Einsatz in oberen Temperaturbereichen geeignet.

Die Technik

- Wärmeabführung über Aluminium-Strangpressprofil
- Sprungsicheres, 4 mm starkes ESG
- Ölresistente Dichtungen (FKM Dichtung Vition®)
- Direkt im „Maschinenraum" installiert – spanbeschusssicher, vibrations- und schockfest – 100% CNC geeignet

Ihre Vorteile

- Konzentriertes Licht (60° Variante) oder flächiges Licht (100° Variante) – individuelle Optiken auf Anfrage möglich
- Flimmerfrei, ohne UV- und IR-Anteil
- Schnelle und einfache Auf- oder Nachrüstung

Einsatzbereiche

- Werkzeugmaschinen, CNC Maschinen, Outdoor-Anwendungen

Ausführungen/Einbau

- 4 Längen: 300 mm, 560 mm, 1100 mm, 1580 mm
- Befestigung über separat erhältliche Leuchtenhalter

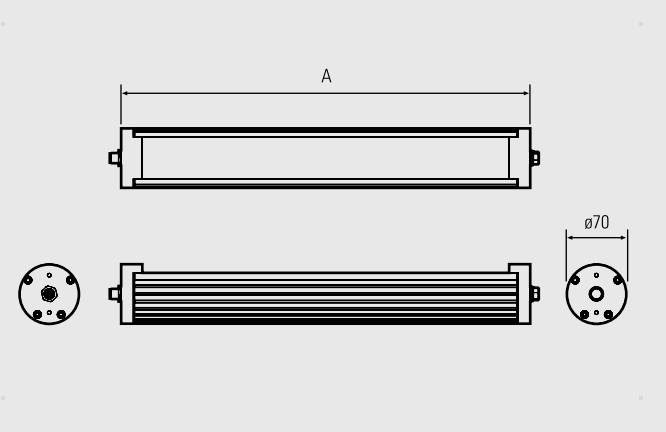

210200-01

210200-02

MOWOTAS GmbH · Am Glockenberg 14 · 86916 Kaufering
Telefon +49 (0)8191 30 55 34 6 · Fax +49 (0) 8191 30 55 34 0 · info@mowotas.com

ET ENHANCED TEMPERATURE-RESISTANT ERHÖHT TEMPERATURBESTÄNDIG

CNC geeignet LED2WORK 100% CNC approved

24V DC Version

24V DC | III | ≥85 | +70 –30 | M12 [A] | OPTION | ETL

220–240V AC Version

220 V – 240 V AC | ≥80 | +50 –10 | M12 [S]

IP67/ IP69K | 100 % CNC | 5200K – 5700K | 60.000 h (L80/B10) | 36 Monate

TUBELED_70, 24V DC, 5200–5700K		Länge (A)	Optik	E_{max}*	Lampenlichtstrom	Leistung	Anschluss
TUBELED_70 DC, Optik 100°		300 mm	100°	522 lx	1848 lm	~15 W	24V DC
TUBELED_70 DC, Optik 60°		300 mm	60°	1455 lx	1526 lm	~15 W	24V DC
TUBELED_70 DC, Optik 100°		560 mm	100°	1005 lx	3032 lm	~27 W	24V DC
TUBELED_70 DC, Optik 60°		560 mm	60°	2720 lx	3052 lm	~27 W	24V DC
TUBELED_70 DC, Optik 100°		1100 mm	100°	1695 lx	6064 lm	~54 W	24V DC
TUBELED_70 DC, Optik 60°		1100 mm	60°	4173 lx	6104 lm	~54 W	24V DC
TUBELED_70 DC, Optik 100°		1580 mm	100°	2047 lx	9096 lm	~80 W	24V DC
TUBELED_70 DC, Optik 60°		1580 mm	60°	4762 lx	9156 lm	~80 W	24V DC

TUBELED_70, 220–240V AC, 5200–5700K		Länge (A)	Optik	E_{max}*	Lampenlichtstrom	Leistung	Anschluss
TUBELED_70 AC, Optik 100°		300 mm	100°	522 lx	1848 lm	~17 W	220-240V AC
TUBELED_70 AC, Optik 60°		300 mm	60°	1455 lx	1526 lm	~16 W	220-240V AC
TUBELED_70 AC, Optik 100°		560 mm	100°	1005 lx	3032 lm	~28 W	220-240V AC
TUBELED_70 AC, Optik 60°		560 mm	60°	2720 lx	3052 lm	~31 W	220-240V AC
TUBELED_70 AC, Optik 100°		1100 mm	100°	1695 lx	6064 lm	~52 W	220-240V AC
TUBELED_70 AC, Optik 60°		1100 mm	60°	4173 lx	6104 lm	~60 W	220-240V AC
TUBELED_70 AC, Optik 100°		1580 mm	100°	2047 lx	9096 lm	~74 W	220-240V AC
TUBELED_70 AC, Optik 60°		1580 mm	60°	4762 lx	9156 lm	~85 W	220-240V AC

Anschlussmaterial und Netzteile siehe Zubehör

*maximale Beleuchtungsstärke, Messfeld 100 cm x 100 cm bei 100 cm Abstand

Zubehör	
TUBELED_70 Montagewinkel, V2A, 1 Paar	
TUBELED_70 Leuchtenhalter, Aluminium, 1 Paar	