MOWOTAS
Partner of Industry

SPOTLED II

Punktuelles oder flächiges Licht

Die SPOTLED II ist bei den Punktleuchten unser Universal-Genie. Je nach Abstrahlwinkel kann die Leuchte als Spotlicht oder als breitstrahlendes Flächenlicht gewählt werden. Versenkt montiert baut die SPOTLED II auf der Oberfläche nur minimal auf. Dadurch kann sie in jeder gewünschten Einbausituation verwendet werden.

Die Technik

- 4 mm ESG Abdeckung, ölresistent, spanbeschusssicher: gemacht für raue Produktionsumgebungen
- Aluminiumgrundkörper zur Wärmeableitung nach hinten – kein Einbrennen von KSS oder Emulsionen
- Anschluss über M12 Steckverbinder rückseitig
- FKM Dichtung (Viton®) im Lieferumfang

Ihre Vorteile

- Einbau in Aussparung mittels Schrauben
- Geringe Einbautiefe und nur 4 mm Oberflächenaufbau
- Keine Bildung von Spannestern
- Punktuelles oder flächiges, flimmerfreies Licht ohne UV- und IR-Anteil

Einsatzbereiche

- Werkzeugmaschinen, CNC Maschinen
- Für kameragestützte Qualitätssicherung während der Bearbeitung
- Für den seriellen Einsatz, wie auch für die Nachrüstung in Maschinen

Ausführungen

- 3 verschiedene Abstrahlwinkel: 16°, 25° oder 40°
- Im OEM-Programm auch als V4A-Edelstahl Variante lieferbar

MOWOTAS GmbH · Am Glockenberg 14 · 86916 Kaufering
Telefon +49 (0)8191 30 55 34 6 · Fax +49 (0) 8191 30 55 34 0 · info@mowotas.com

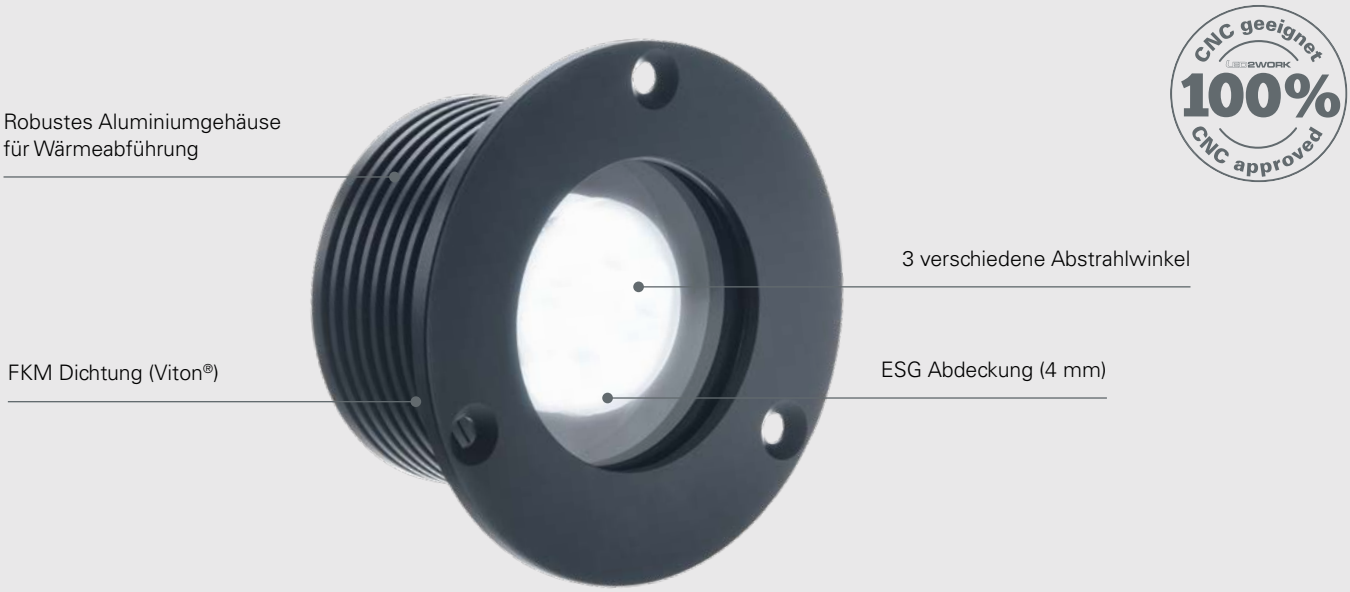

CNC geeignet 100% CNC approved

24V DC | III | 16° | 25° | 40° | IP67 | 100 % CNC | ≥80 | 5200K – 5700K | 50.000 h (L80/B10) | M12 | +40 –10 | OPTION | 36 Monate

SPOTLED II Einbau, 5200–5700K		Optik	E_{max}*	Lampenlichtstrom	Leistung	Anschluss
SPOTLED II Einbau Spot		16°	5382 lx	982 lm	~8,5 W	24V DC
SPOTLED II Einbau Medium		25°	2349 lx	982 lm	~8,5 W	24V DC
SPOTLED II Einbau Wide		40°	1498 lx	982 lm	~8,5 W	24V DC

Netzteile, Dimmboxen und Anschlussmaterial siehe Zubehör
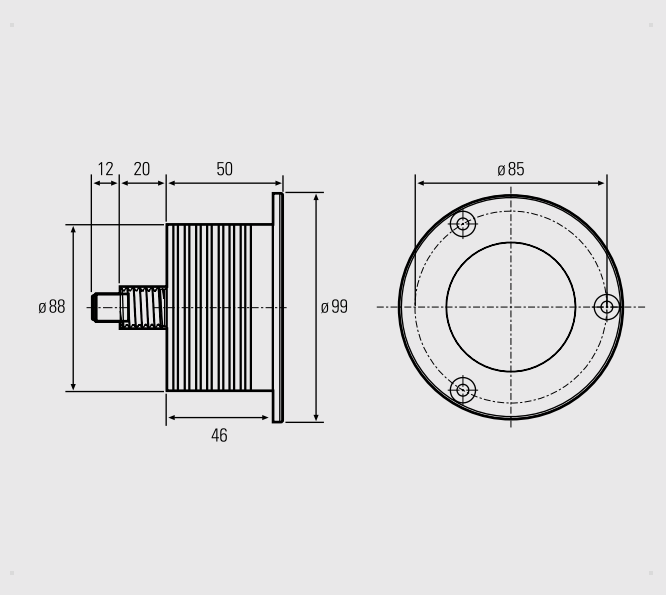
*maximale Beleuchtungsstärke, Messfeld 100 cm x 100 cm bei 100 cm Abstand