MOWOTAS
Partner of Industry

NEU

CENALED SPOT Gelenkkopf

Schattenfrei, objektgenau, beweglich

Mit der CENALED SPOT Gelenkkopf lässt sich schnell und einfach jeder Arbeitsplatz ausleuchten. Befestigt, entweder stationär über den Anschraubsockel oder flexibel über Zubehör, wie Haftmagnet oder Tischklemme, lassen sich Arbeitsbereiche in Werkzeugmaschinen und Anlagen fokussiert ausleuchten. Dabei spielt es keine Rolle, ob es sich um eine einfache Anwendung oder einen Einsatz unter rauen Produktionsbedingungen handelt, die CENALED SPOT ist mit IP65 bzw. IP67 bestens geschützt.

Die Technik

- Hochleistungs-LED-Chips für Neutralweiß 5000K
- Ein/Aus und dimmbar über Taster am Leuchtenkopf
- Als 24V DC Variante oder als Variante zum direkten Anschluss an 100-305V AC, jeweils mit 3 m Zuleitung

Ihre Vorteile

- Kompakte Leuchte zur lichtstarken Ausleuchtung in Neutralweiß und mit hoher Detailschärfe
- Über das Kopf- und das Sockelgelenk lässt sich der Kopf bei Bedarf in nahezu jede Stellung bringen und das Licht objektbezogen ausrichten
- 30° Abstrahlwinkel zur fokussierten Ausleuchtung

Einsatzbereiche

- Arbeitsbereiche von Maschinen, wie Bohrmaschinen, Zerspanungsmaschinen oder Spritzgießmaschinen
- Bereiche in der Industrie und in Anlangen, wenn fokussiertes Licht gebraucht wird

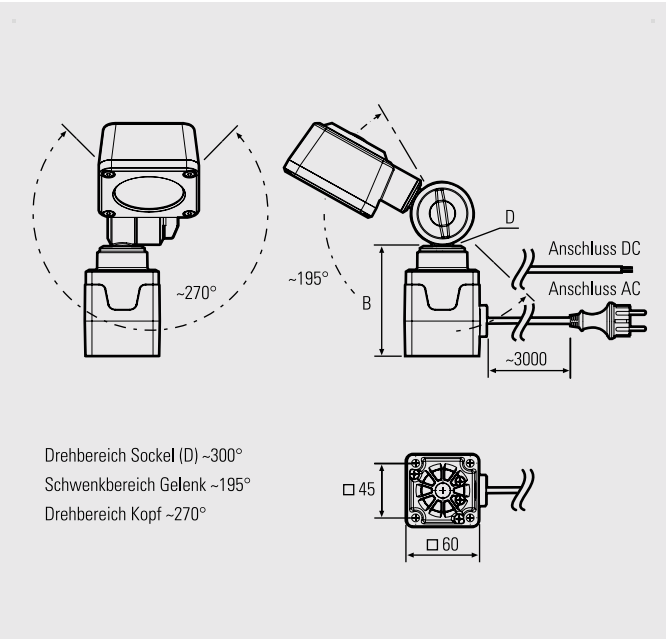

MOWOTAS GmbH · Am Glockenberg 14 · 86916 Kaufering
Telefon +49 (0)8191 30 55 34 6 · Fax +49 (0) 8191 30 55 34 0 · info@mowotas.com

CNC geeignet 100% CNC approved

24 V DC Version: 24V DC · IP67 · 3 m

100–305 V AC Version: 100 V – 305 V AC · IP65 · 3 m

≥80 · 5000K · +50 –10 · 36 Monate · 60.000 h (L80/B10) · 100 % CNC

CENALED SPOT Gelenkkopf		Sockel (B)	Optik	E_{max}*	Lampenlichtstrom	Leistung	Anschluss
CENALED SPOT Gelenkkopf DC, Anschraubsockel		59 mm	30°	9212 lx	1120 lm	~8,5 W	24V DC
CENALED SPOT Gelenkkopf AC, Anschraubsockel		88 mm	30°	9212 lx	1120 lm	~9 W	100-305V AC

Netzteile und Anschlussmaterial siehe Zubehör

* maximale Beleuchtungsstärke, Messfeld 100 cm x 100 cm bei 50 cm Abstand

Die CENALED SPOT ist Teil des CENALED Baukastensystems. Das Grund-Modul jeder Leuchte ist der Anschraubsockel für einen 24V DC oder 100-305V AC Anschluss. Ergänzt wird der modulare Aufbau um einen Gelenkarm, Flexarm oder einen direkt aufgebauten Gelenkkopf. Der Leuchtenkopf hat einen Taster zum Ein/Aus-Schalten und zur Helligkeitssteuerung (Dimmung). Der Anschraubsockel lässt mehrere optionale Befestigungsmöglichkeiten zu, zum Beispiel für einen Haftmagnet oder eine Tischklemme.

Zubehör	
Haftmagnet für CENALED Anschraubsockel	
Tischklemme für CENALED Anschraubsockel	
Wandhalterung für CENALED Anschraubsockel	

Anschraubsockel mit Haftmagnet

MOWOTAS GmbH · Am Glockenberg 14 · 86916 Kaufering
Telefon +49 (0)8191 30 55 34 6 · Fax +49 (0) 8191 30 55 34 0 · info@mowotas.com