MOWOTAS
Partner of Industry

INROLED_25

Schlank, leicht, dezent

Die INROLED_25 wurde für hygiene-sensible Bereiche, wie Nahrungsmittelindustrie oder Pharmaindustrie entwickelt, findet aber auch in anderen Industriebereichen Anwendung. Die sehr schlanke LED-Leuchte ist mit ausschließlich FDA konformen Materialien gefertigt und erfüllt im vollen Umfang die Vorgaben der gängigen Lebensmittelsicherheitsstandards. Die INROLED_25 hat nur 25 mm Durchmesser und ist sehr einfach und schnell montiert.

Die Technik

- Gehäuse: Schutzrohr aus 2 mm starken, splitterfreien Polycarbonat mit abgedichteten Endkappen
- Keine Schmutzfangkanten
- Kaum Erwärmung, Restwärmeabfuhr durch gerippten innenliegenden Aluminiumgrundkörper
- FDA-konforme Materialien; M12 Steckverbinder aus Edelstahl (F&B tauglich) im Gehäuse vergossen

Ihre Vorteile

- Flimmerfreies Licht ohne UV- und IR-Anteil
- Flächiges und homogenes Licht
- Sehr schlanke Bauweise und extrem leicht
- Leuchte innerhalb des Schwenkbereichs frei positionierbar
- Beständig gegen Wasserstoffperoxid (H_2O_2, max. 35%ig), sowie Säuren und Laugen*

Einsatzbereiche

- Anlagen in Verpackungsindustrie, Food & Beverage, Pharma
- Maschinen, Fließbänder sowie Architektur und Gebäude

Ausführungen/Einbau

- 3 Längen: 348 mm, 552 mm, 952 mm
- Federklemmen zur Montage und schnellem Wechsel

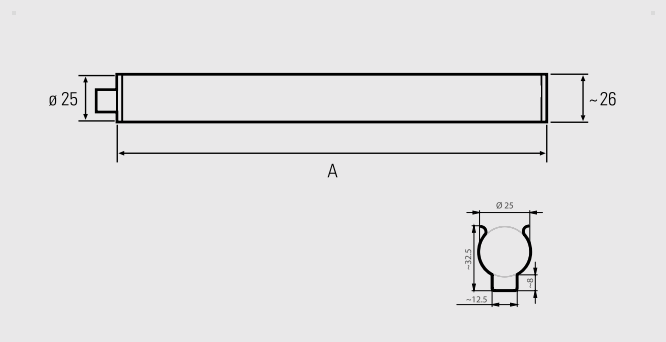

MOWOTAS GmbH · Am Glockenberg 14 · 86916 Kaufering
Telefon +49 (0)8191 30 55 34 6 · Fax +49 (0) 8191 30 55 34 0 · info@mowotas.com

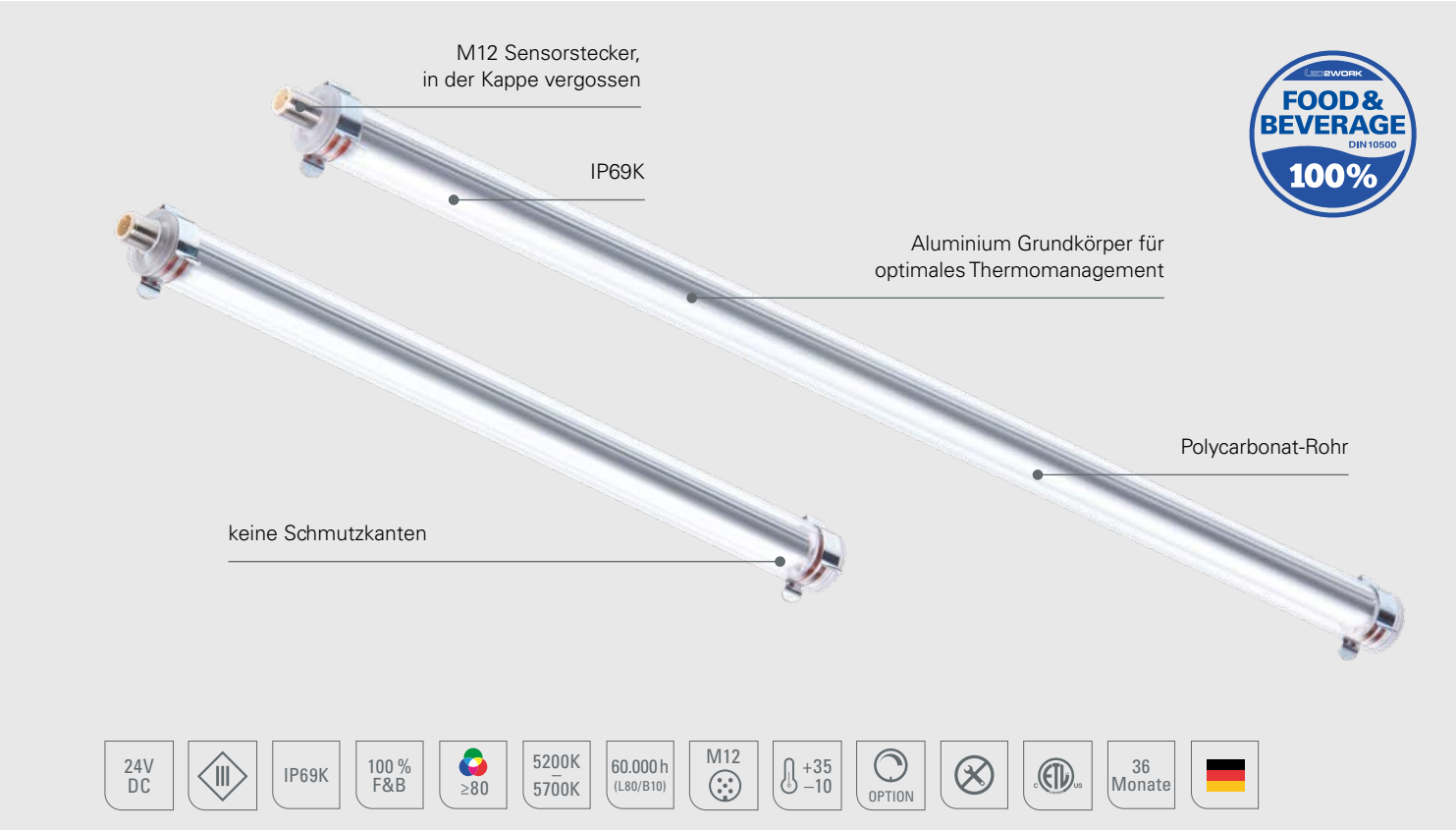

INROLED_25, 5200-5700K		Länge (A)	Optik	E_{max}*	Lampenlichtstrom	Leistung	Anschluss
INROLED_25		348 mm	100°	405 lx	583 lm	~4,5 W	24V DC
INROLED_25		552 mm	100°	658 lx	972 lm	~7,5 W	24V DC
INROLED_25		952 mm	100°	916 lx	1750 lm	~13 W	24V DC

Lieferung inkl. Leuchtenhalter (1 Paar Halteclips) zur schwenkbaren Montage

* Maximale Beleuchtungsstärke, Messfeld 100 cm x 100 cm bei 50 cm Abstand

Zubehör	
INROLED_25 Leuchtenhalter 1 Paar Kabelbinder+Sockel, metalldetektierbares PP	

Netzteile, Dimmboxen und Anschlussmaterial siehe Zubehör

Im Lieferumfang

MOWOTAS GmbH · Am Glockenberg 14 · 86916 Kaufering
Telefon +49 (0)8191 30 55 34 6 · Fax +49 (0) 8191 30 55 34 0 · info@mowotas.com