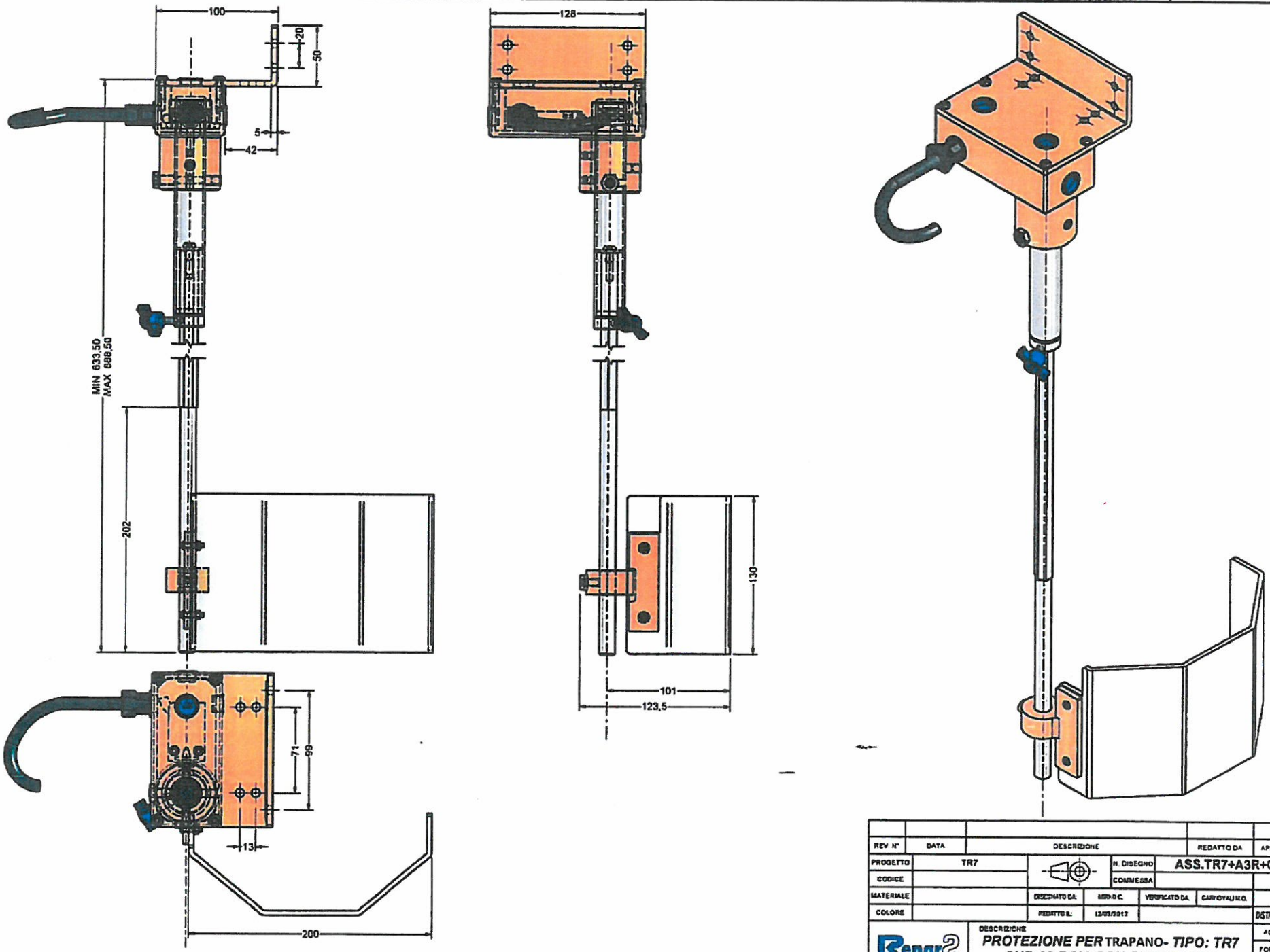

REV N°	DATA	DESCRIZIONE	REDATTO DA	APPROVATO DA
PROGETTO	TR7	N. DISEGNO	ASS.TR7+A3R+C.TR2	
CODICE		COMMESSA		SCALA
MATERIALE		DISEGNATO DA: MIRO.C.	VERIFICATO DA: CARNOVALI M.O.	1:2
COLORE		REDATTO IL: 12/03/2012		DISTRIBUZIONE COPIE

Repar2

DESCRIZIONE

PROTEZIONE PER TRAPANO- TIPO: TR7
SUP.A3 ROV. CON CUPOLA TR2

ACQUISTI	
FORNITORE	
CLIENTE	X

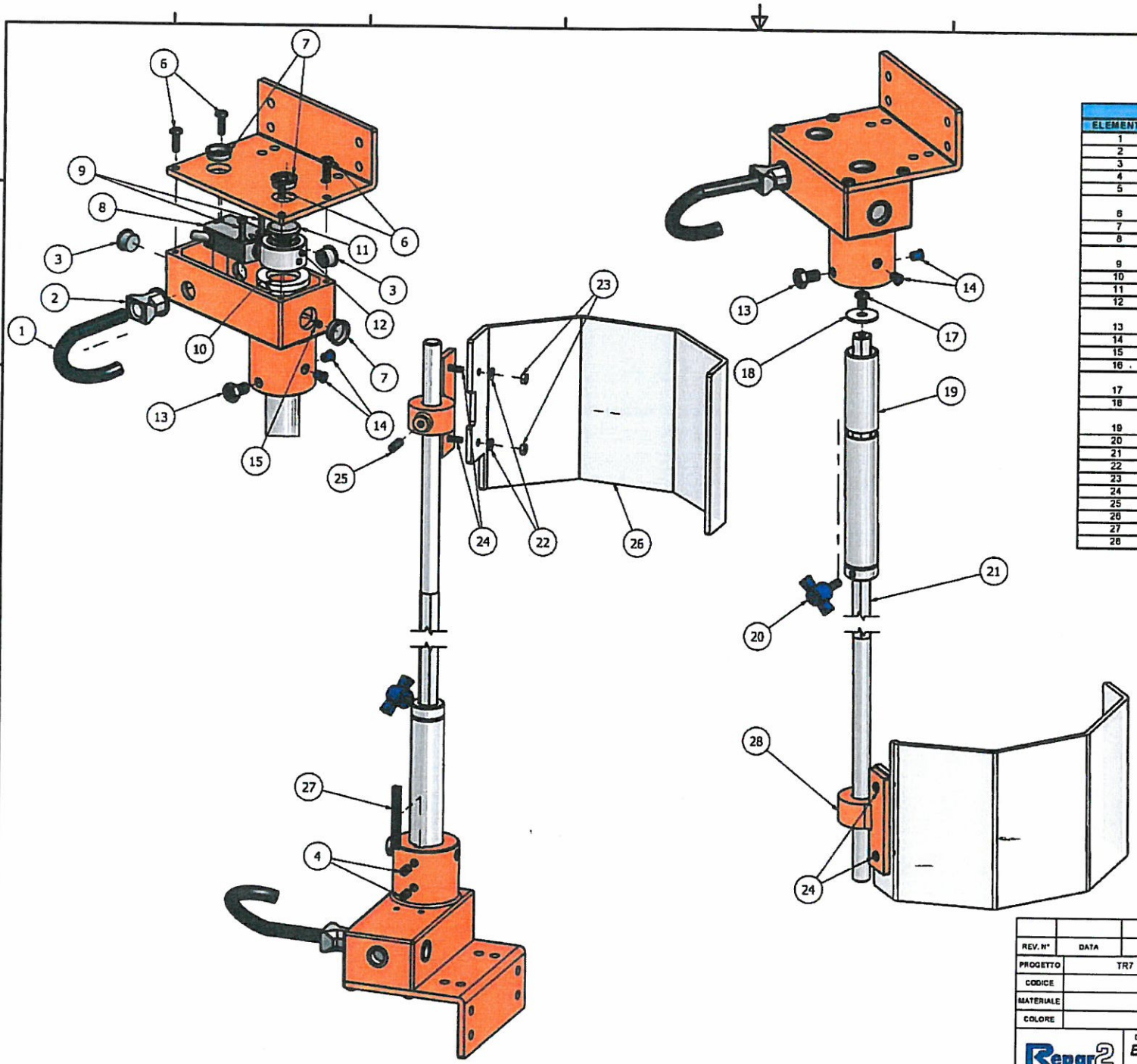

ELENCO PARTI		
ELEMENTO	QTA'	DESCIZIONE
1	1	GUAINA TUBO PA6 NW10 NERO L.2 MT
2	1	RACCORDO SEMFAST NW 10 PG.0
3	2	SOTTOTAPPO BLU D17.9
4	2	VITE UNI 5923 M6x10
5	1	COPERCHIO DIMA 100 NEW
6	4	VITI CON TESTA A BOTTONE E CAVA ESAGONALE ISO7380 M5x16
7	3	SOTTOTAPPO BLU D14
8	1	MICROINTERUTTORE IP67
9	2	VITE A TESTA CILINDRICA CON INTAGLIO ISO1207 M4x16
10	1	RONDELLA ELASTICA DIAM.INT.MM.25
11	1	COPRITESTA TONDO ALET. D.25 NERO
12	1	ANELLO CAMMA DIM.MM.D.35x32.7x19
13	1	VITE UNI5933 M8x18 CON PERNO E DADO BASSO M8
14	2	SOTTOTAPPO BLU D8
15	1	VITE UNI 5933 M5x5
16	1	SCATOLA DI SUPPORTO 23 A
17	4	VITI CON TESTA A BOTTONE E CAVA ESAGONALE ISO7380 M6x10
18	1	RONDELLA DIN6902 M6x24
19	1	TUBO D'ACCIAIO CROMATO CON CAVA E BUSSOLA ESAGONALE DIAM.25x185
20	1	ANGALETTO 6MAx15 FERMO ESAG. SU PERNO
21	1	ASTA MM.13x500 TIPO:TR2 - TR3A
22	2	RONDELLA DIN902 M4
23	2	DADO ESAGONALE ISO4032 M4
24	2	VITE TESTA BOMBATA ESAG.INC. ISO7380 M4x16
25	1	VITE UNI 5923 M6x16
26	1	SCHERMO IN POLICARBONATO TIPO:TR2
27	1	FERODO DI FRENATURA
28	1	SUPPORTO TIPO: TR2

REV. N°	DATA	DESCRIZIONE	REDATTO DA	APPROVATO DA
PROGETTO	TR7	N. DISEGNO	ESP.TR7A3RTR2	
CODICE		COMMESSA		SCALA
MATERIALE		DISEGNATO DA:	MIRKO C.	VERIFICATO DA: CARNOVALI M.O.	1:2
COLORE		REDATTO IL:	14/03/2013	DISTRIBUZIONE COPIE

DESCRIZIONE

ESPLOSO PROTEZIONE PER TRAPANO - TIPO: TR7 + A3 ROV. + CUPOLA TR2

Repar2

ACQUISTI

FORNITORE

CLIENTE x

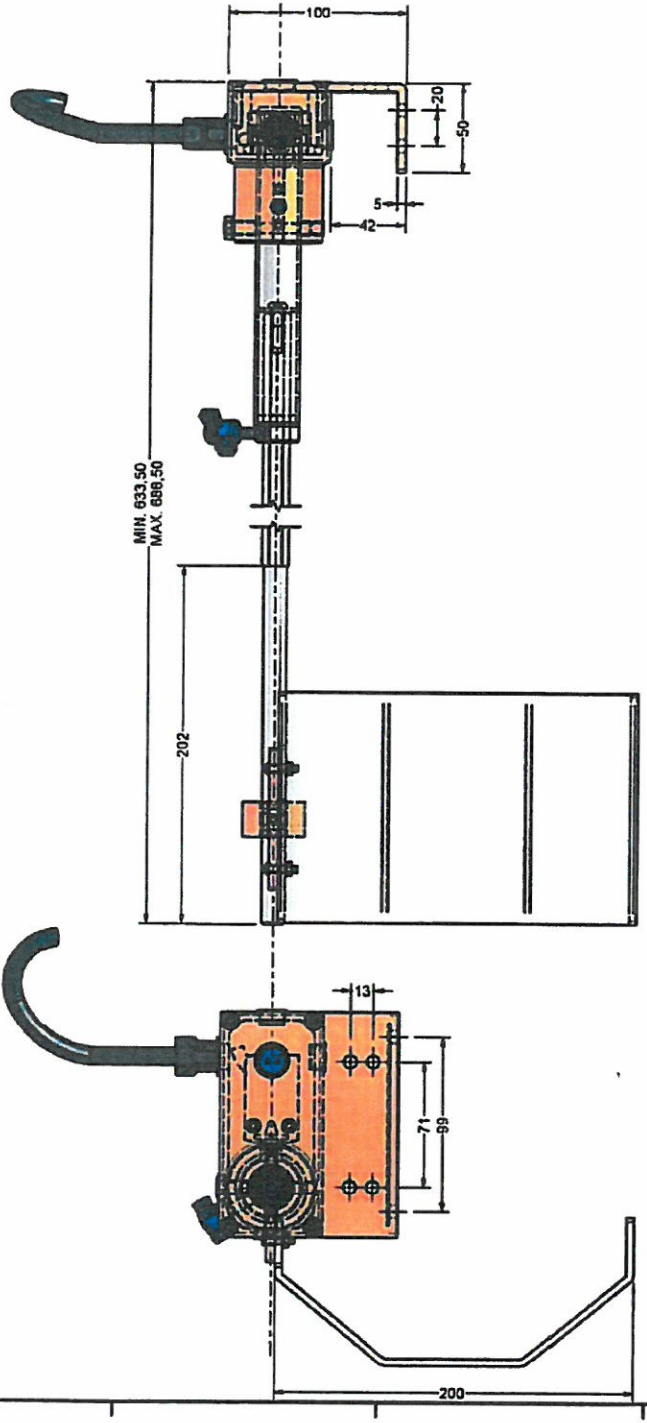

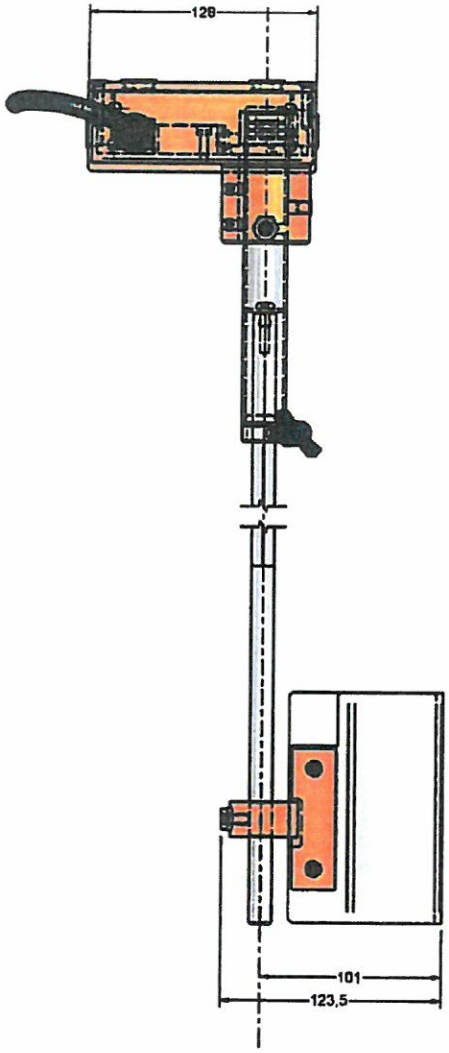

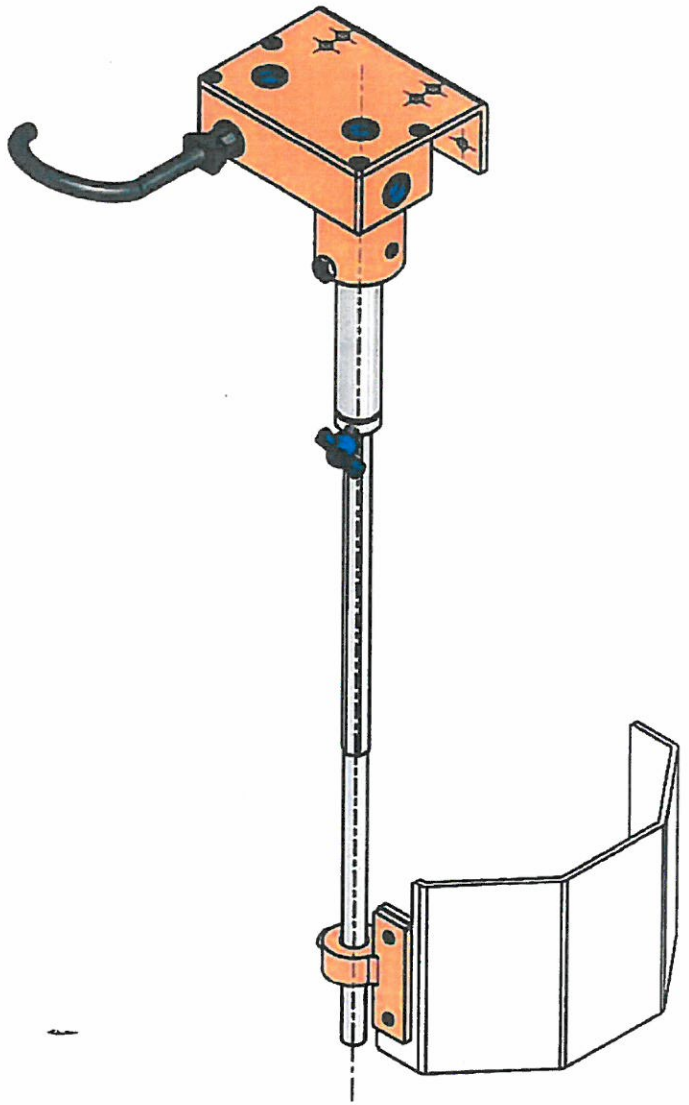

REV. N°	DATA	DESCRIZIONE	REDATTO DA	APPROVATO DA

PROGETTO	TR7		N DISEGNO	ASS.TR7+A3+C.TR2		
CODICE			COMMESSA			SCALA
MATERIALE		DISEGNATO DA	MIRKO C.	VERIFICATO DA	CARICHIALI M.G.	1:2
COLORE		REDATTO IL	12/03/2013			DISTRIBUZIONE COPIE

Repar2

DESCRIZIONE

PROTEZIONE PER TRAPANO- *TIPO: TR7*
SUP.A3 CON CUPOLA TR2

ACQUISTI	
FORNITORE	
CLIENTE	X

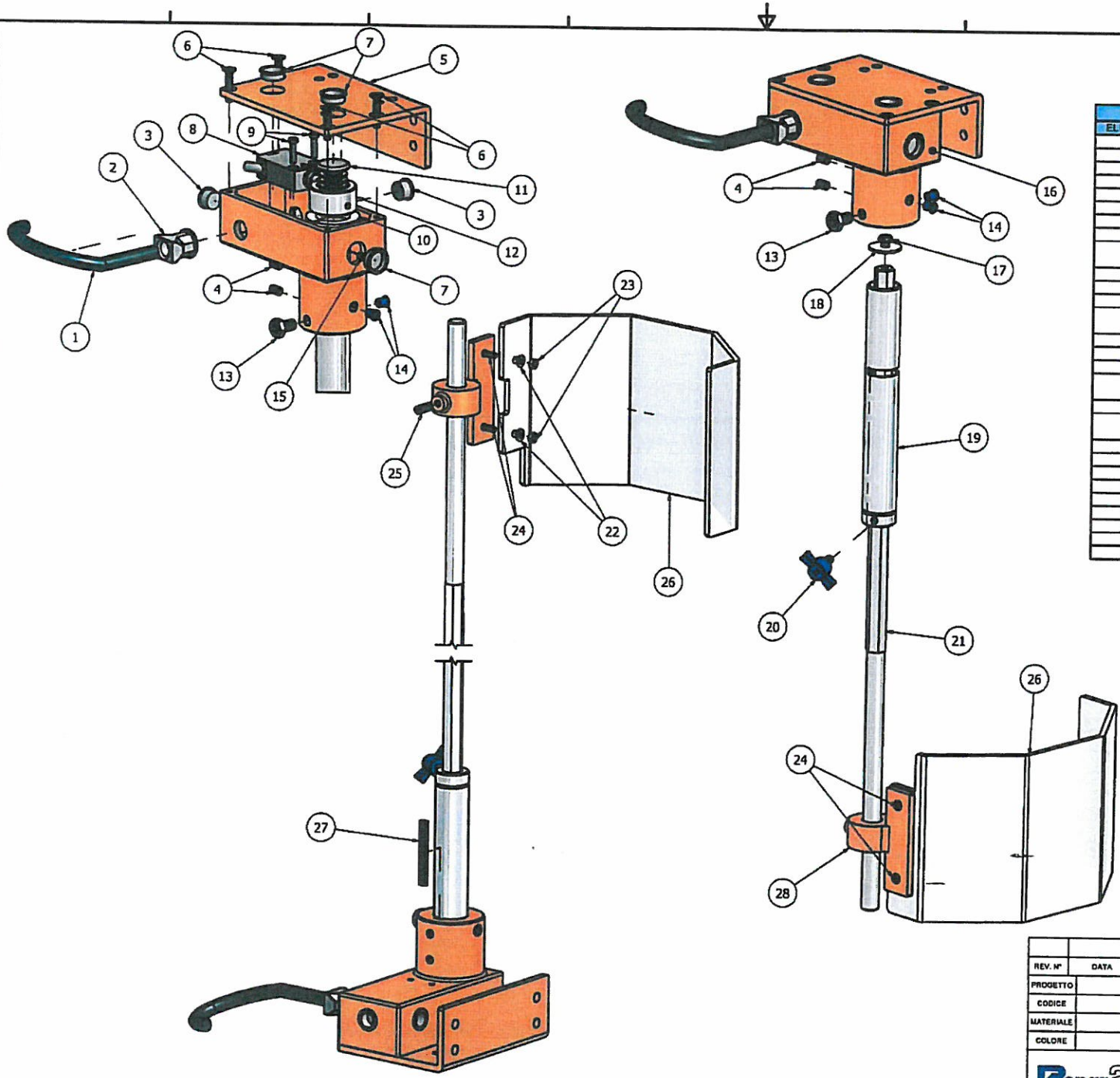

ELENCO PARTI		
ELEMENTO	QTA'	DESCRIZIONE
1	1	GUAINA TUBO PA6 NW10 NERO L.2 MT
2	1	RACCORDO SEMFAST NW 10 PG.9
3	2	SOTTOTAPPO BLU D17.9
4	2	VITE UNI 5923 M6x10
5	1	COPERCHIO DIMA 100 NEW
6	4	VITE UNI 5933 M5x14
7	3	SOTTOTAPPO BLU D14
8	1	MICROINTERUTTORE IP67
9	2	VITE A TESTA CILINDRICA CON INTAGLIO ISO1207 M4x16
10	1	RONDELLA ELASTICA DIAM.INT.MM.25
11	1	COPRITESTA TONDO ALET. D.25 NERO
12	1	ANELLO GAMMA DIM.MM.D.35x32.7x19
13	1	VITE UNI5933 M8x16 CON PERNO E DADO BASSO M8
14	2	SOTTOTAPPO BLU D8
15	1	VITE UNI 5933 M5x5
16	1	SCATOLA DI SUPPORTO 23 A
17	4	VITI CON TESTA A BOTTONE E CAVA ESAGONALE ISO7380 M6x10
18	1	RONDELLA DIN6902 M6x24
19	1	TUBO D'ACCIAIO CROMATO CON CAVA E BUSSOLA ESAGONALE DIAM.25x185
20	1	ANGALETTO 6MAx15 FERMO ESAG. SU PERNO
21	1	ASTA MM.13x500 TIPO:TR2 - TR3A
22	2	RONDELLA DIN902 M4
23	2	DADO ESAGONALE ISO4032 M4
24	2	VITE TESTA BOMBATA ESAG.INC. ISO7380 M4x16
25	1	VITE UNI 5923 M6x16
26	1	SCHERMO IN POLICARBONATO TIPO:TR2
27	1	FERODO DI FRENATURA
28	1	SUPPORTO TIPO: TR2

REV. N°	DATA	DESCRIZIONE	REDATTO DA	APPROVATO DA
PROGETTO	TR7	N. DISEGNO	ESP.TR7A3TR2	
CODICE		COMMESSA		SCALA
MATERIALE		DISEGNATO DA: MIRKO C.	VERIFICATO DA: CARNOVALI M.G.	1:2
COLORE		REDATTO IL: 14/03/2012		DISTRIBUZIONE COPIE

Repar2

DESCRIZIONE

ESPLOSO PROTEZIONE PER TRAPANO - TIPO: TR7 + A3 + CUPOLA TR2

ACQUISTI	
FORNITORE	
CLIENTE	X

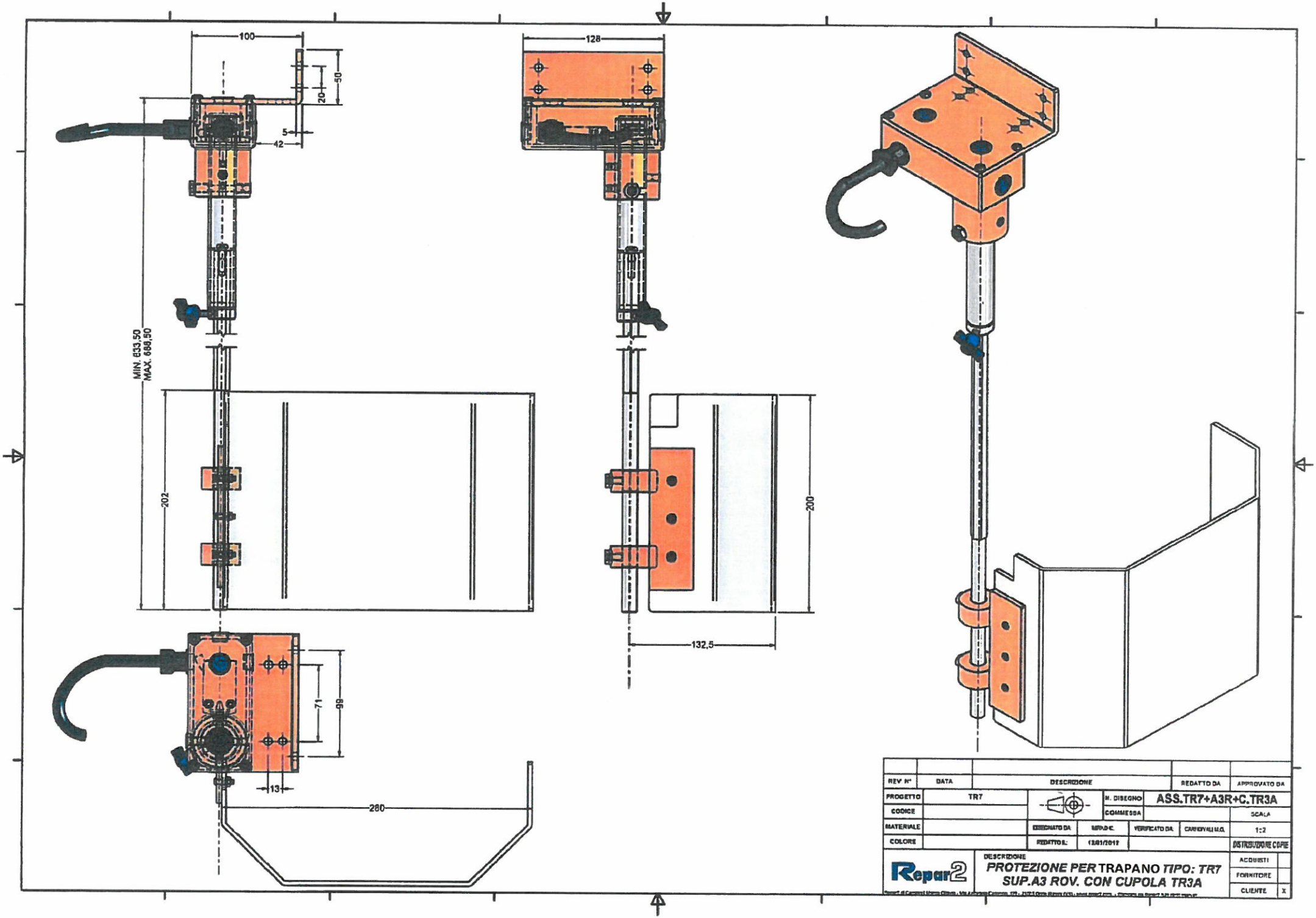
100
50
20
5
42
MIN. 633,50
MAX. 688,50
202
71
99
13
280
128
200
132,5
REV N°
DATA
DESCRIZIONE
REDATTO DA
APPROVATO DA
PROGETTO
TR7
N. DISEGNO
ASS.TR7+A3R+C.TR3A
CODICE
COMMESSA
SCALA
MATERIALE
DISEGNATO DA
VERIFICATO DA
CARNOVALI M.G.
1:2
COLORE
REDATTO IL
12/01/2012
DISTRIBUZIONE COPIE
Repar2
DESCRIZIONE
PROTEZIONE PER TRAPANO TIPO: TR7
SUP.A3 ROV. CON CUPOLA TR3A
ACQUISTI
FORNITORE
CLIENTE
X

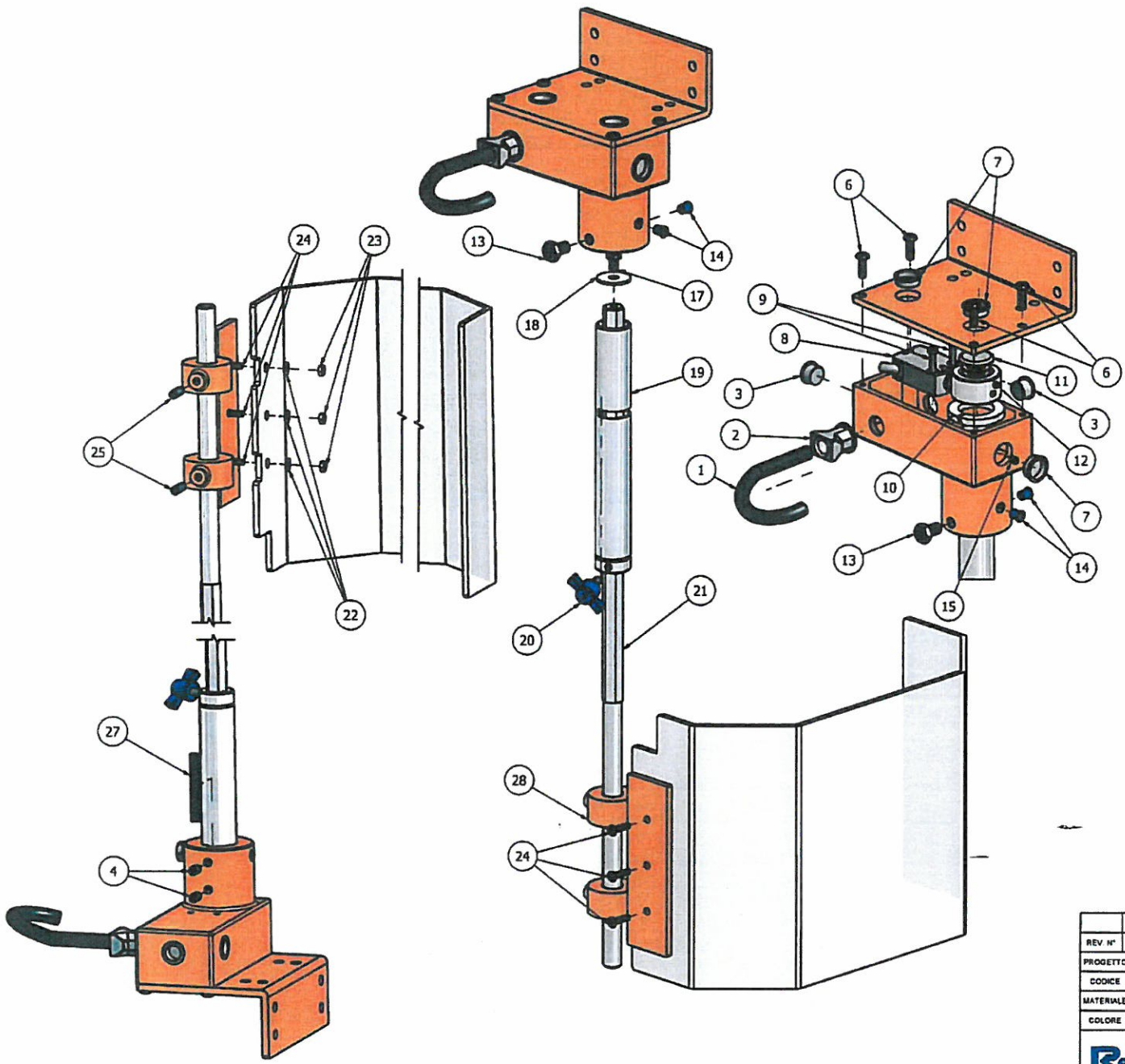

ELENCO PARTI		
ELEMENTO	QTA'	DESCRIZIONE
1	1	GUAINA TUBO PA6 NW10 NERO L.2 MT
2	1	RACCORDO SEMFAST NW 10 PG.9
3	2	SOTTOTAPPO BLU D17.9
4	2	VITE UNI 5923 M6x10
5	1	COPERCHIO DIMA 100 NEW
6	4	VITI CON TESTA A BOTTONE E CAVA ESAGONALE ISO7380 M5x16
7	3	SOTTOTAPPO BLU D14
8	1	MICROINTERUTTORE IP67
9	2	VITE A TESTA CILINDRICA CON INTAGLIO ISO1207 M4x16
10	1	RONDELLA ELASTICA DIAM.INT.MM.25
11	1	COPRITESTA TONDO ALET. D.25 NERO
12	1	ANELLO CAMMA DIM.MM.D.35x32.7x19
13	1	VITE UNI5933 M8x18 CON PERNO E DADO BASSO M8
14	2	SOTTOTAPPO BLU D8
15	1	VITE UNI 5933 M5x5
16	1	SCATOLA DI SUPPORTO 23 A
17	4	VITI CON TESTA A BOTTONE E CAVA ESAGONALE ISO7380 M6x10
18	1	RONDELLA DIN6902 M6x24
19	1	TUBO D'ACCIAIO CROMATO CON CAVA E BUSSOLA ESAGONALE DIAM.25x185
20	1	ANGALETTO 6MAx15 FERMO ESAG. SU PERNO
21	1	ASTA MM.13x500 TIPO:TR2 - TR3A
22	3	RONDELLA DIN902 M4
23	3	DADO ESAGONALE ISO4032 M4
24	3	VITE TESTA BOMBATA ESAG.INC. ISO7380 M4x16
25	2	VITE UNI 5923 M6x16
26	1	SCHERMO IN POLICARBONATO TIPO:TR3A
27	1	FERODO DI FRENATURA
28	1	SUPPORTO TIPO: TR3A

REV. N°	DATA	DESCRIZIONE	REDATTO DA	APPROVATO DA
PROGETTO	TR7	N. DISEGNO	ESP.TR7A3RTR3A	
CODICE		COMMESSA		SCALA
MATERIALE		DISEGNATO DA: MIRKO C.	VERIFICATO DA: CARNOVALI M.G.	1:2
COLORE		REDATTO IL: 14/03/2012		DISTRIBUZIONE COPIE

Repar2

DESCRIZIONE

ESPLOSO PROTEZIONE PER TRAPANO - TIPO: TR7 + A3 ROV. + CUPOLA TR3A

ACQUISTI	
FORNITORE	
CLIENTE	x

Repar2 di Carnovali Marco & C. s.n.c. - Via Adriatica Centrale, 172 - 61025 Gradara (PU) - www.repar2.com - Proprietà di Repar2 s.n.c. - Tutti i diritti riservati

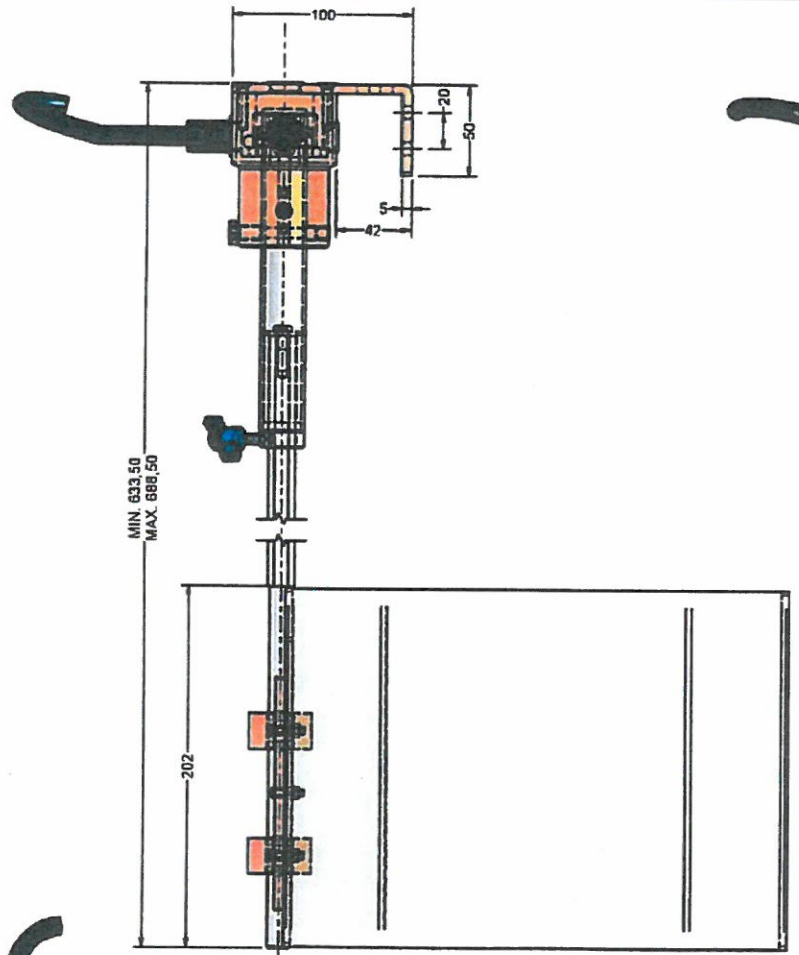

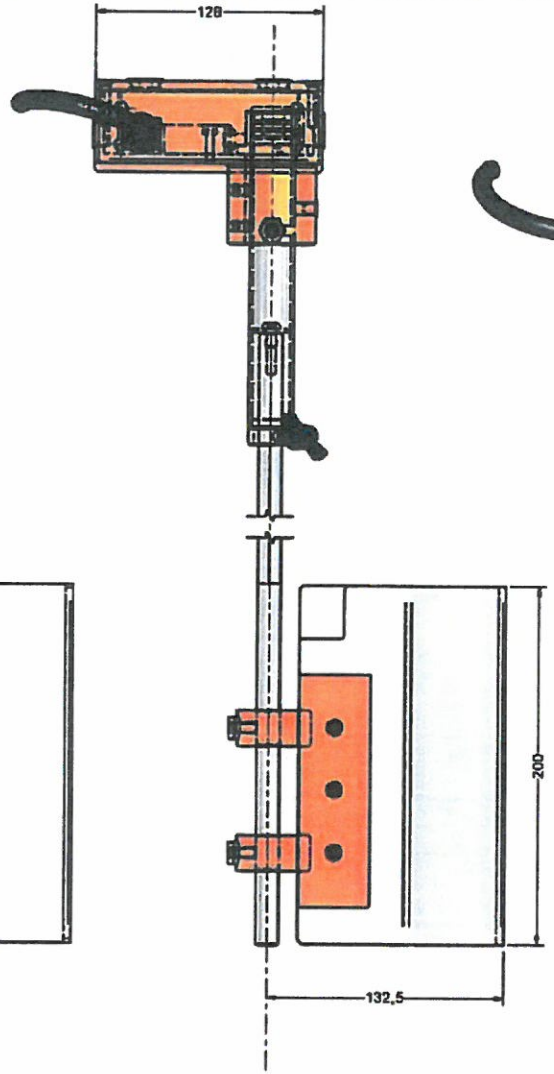

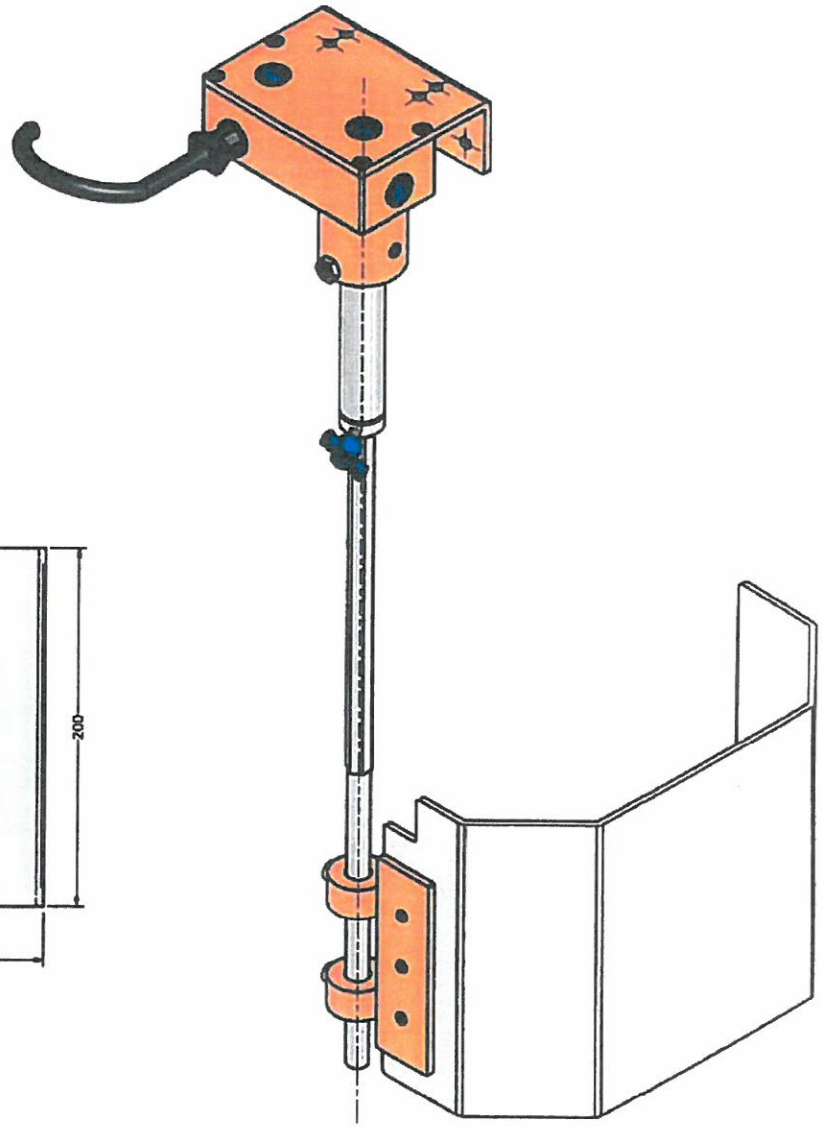

REV. n°	DATA	DESCRIZIONE	REDATTO DA	APPROVATO DA

PROGETTO	TR7		N° DISEGNO	AS9.TR7+A3+C.TR3A	
CODICE			COMMESSA		SCALA
MATERIALE		DISEGNATO DA:	MIRLO C.	VERIFICATO DA:	CARNEVALI M.G.	1:2
COLORE		REDATTO IL:	13/01/2012			DISTRIBUZIONE COPIE

Repar2

DESCRIZIONE

PROTEZIONE PER TRAPANO TIPO: TR7 SUP.A3 CON CUPOLA TR3A

ACQUISTI	
FORNITORE	
CLIENTE	X

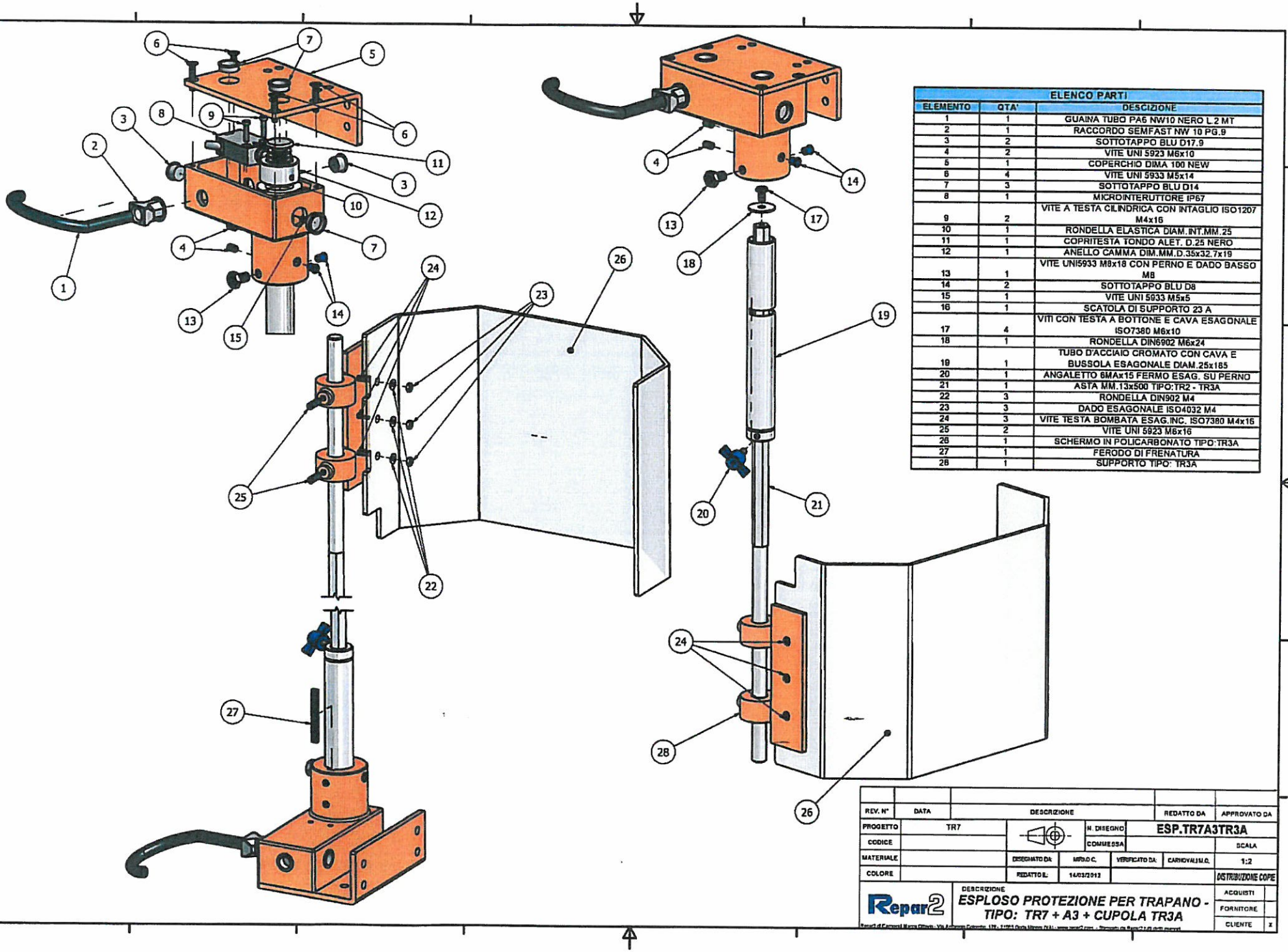

ELENCO PARTI		
ELEMENTO	QTA'	DESCIZIONE
1	1	GUAINA TUBO PA6 NW10 NERO L 2 MT
2	1	RACCORDO SEMFAST NW 10 PG.9
3	2	SOTTOTAPPO BLU D17.9
4	2	VITE UNI 5923 M6x10
5	1	COPERCHIO DIMA 100 NEW
6	4	VITE UNI 5933 M5x14
7	3	SOTTOTAPPO BLU D14
8	1	MICROINTERUTTORE IP67
9	2	VITE A TESTA CILINDRICA CON INTAGLIO ISO1207 M4x16
10	1	RONDELLA ELASTICA DIAM.INT.MM.25
11	1	COPRITESTA TONDO ALET. D.25 NERO
12	1	ANELLO CAMMA DIM.MM.D.35x32.7x19
13	1	VITE UNI5933 M8x18 CON PERNO E DADO BASSO M8
14	2	SOTTOTAPPO BLU D8
15	1	VITE UNI 5933 M5x5
16	1	SCATOLA DI SUPPORTO 23 A
17	4	VITI CON TESTA A BOTTONE E CAVA ESAGONALE ISO7380 M6x10
18	1	RONDELLA DIN6902 M6x24
19	1	TUBO D'ACCIAIO CROMATO CON CAVA E BUSSOLA ESAGONALE DIAM.25x185
20	1	ANGALETTO 6MAx15 FERMO ESAG. SU PERNO
21	1	ASTA MM.13x500 TIPO:TR2 - TR3A
22	3	RONDELLA DIN902 M4
23	3	DADO ESAGONALE ISO4032 M4
24	3	VITE TESTA BOMBATA ESAG.INC. ISO7380 M4x16
25	2	VITE UNI 5923 M6x16
26	1	SCHERMO IN POLICARBONATO TIPO:TR3A
27	1	FERODO DI FRENATURA
28	1	SUPPORTO TIPO: TR3A

REV. N°	DATA	DESCRIZIONE	REDATTO DA	APPROVATO DA

PROGETTO	TR7	N. DISEGNO	ESP.TR7A3TR3A		
CODICE		COMMESSA		SCALA	
MATERIALE		DISEGNATO DA:	MIRALDO C.	VERIFICATO DA:	CARNOVALI M.C.
COLORE		REDATTO IL:	14/03/2012		DISTRIBUZIONE COPIE

Repar2

DESCRIZIONE

ESPLOSO PROTEZIONE PER TRAPANO - TIPO: TR7 + A3 + CUPOLA TR3A

ACQUISTI	
FORNITORE	
CLIENTE	X

Repar2 di Carnovali Maria Grazia - Via Antonio Dalzocchio, 124 - 24064 Grumello del Monte (BG) - www.repar2.com - Riproduzione vietata © Repar2 Tutti i diritti riservati